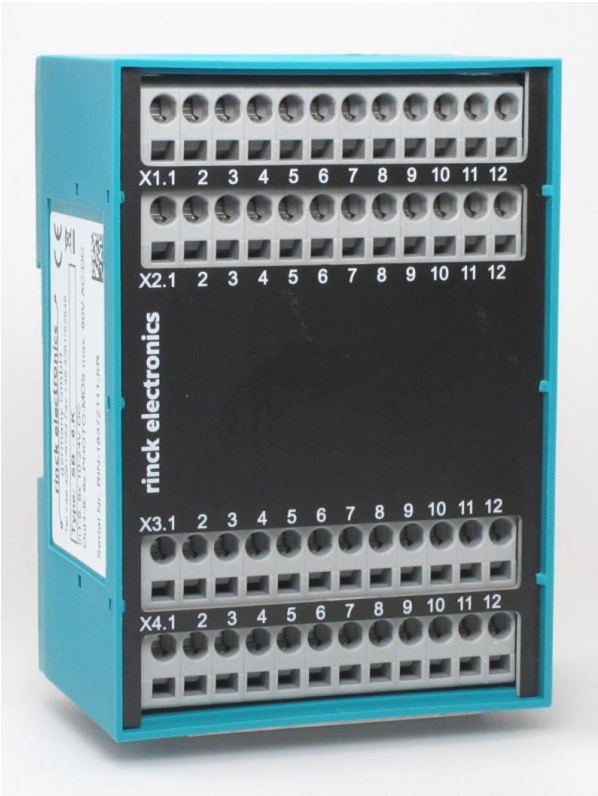

Anschlussklemmen

Federkraft-Anschluss
4x 12pol. max. 2,5 qmm

X1.1 – X1.2	Ausgang 1
X1.3 – X1.4	Ausgang 2
X1.5 – X1.6	Ausgang 3
X1.7 – X1.8	Ausgang 4
X1.9 – X1.10	Ausgang 5
X1.11 – X1.12	Ausgang 6

X2 = X1

X3.1	= + Eingang 1
X3.2	= - Eingang 1
X3.3	= + Eingang 2
X3.4	= - Eingang 2
X3.5	= + Eingang 3
X3.6	= - Eingang 3
X3.7	= + Eingang 4
X3.8	= - Eingang 4
X3.9	= + Eingang 5
X3.10	= - Eingang 5
X3.11	= + Eingang 6
X3.12	= - Eingang 6

X4 = X3

Technische Daten

Eingang 1-6	10-24V DC
Eingangswiderstand	4,7 kOhm (LED Vorwiderstand)
Ausgang 1-6 (SB-6.OK) Transistor	Transistor (gepolt) max. 40V, max. 40mA
Ausgang 1-6 (SB-6.K) PhotoMosRelais	Schließerkontakt (ungepolt) max. 100 Hz max. 60V AC/DC, max. 1A
Arbeits-/Lagertemperatur	-10 - +50°C / -30 - +80°C
Gehäuse	Kunststoff, TS35, EN50022
Gewicht	220g
Maße (BxHxT)	71 x 101 x 48 mm

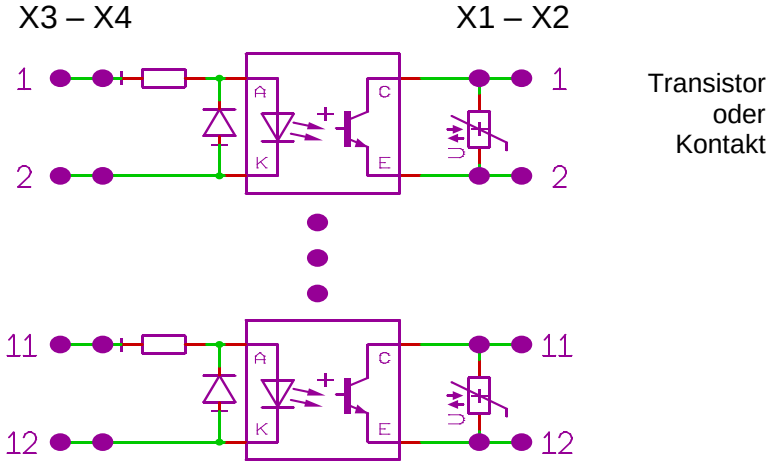

Die Eingangs- und Ausgangsdaten können auch nach Kundenwunsch angepasst werden.

rinck electronics germany GmbH
Trinidadstraße 6
D-27356 Rotenburg (Wümme)
www.rinck-electronics.de
info@rinck-electronics.de

S 107	SB-6OK	02.01.23

KOPPELBAUSTEIN DIGITAL SB-6.OK / SB-6.K

Transistorausgang oder Elektronisches Relais, nach Bestellung

Eingang	6x Optokoppler mit Transistor oder Photo-Mos Relais
Ausgang	6x Transistor oder Schließerkontakt
Anwendung	Signalentkopplung, Signalverdopplung